Premium Steg- und Wellplatten ULTRA-RESIST

10 Jahre Hagelgarantie

Hagelsicher & schön!

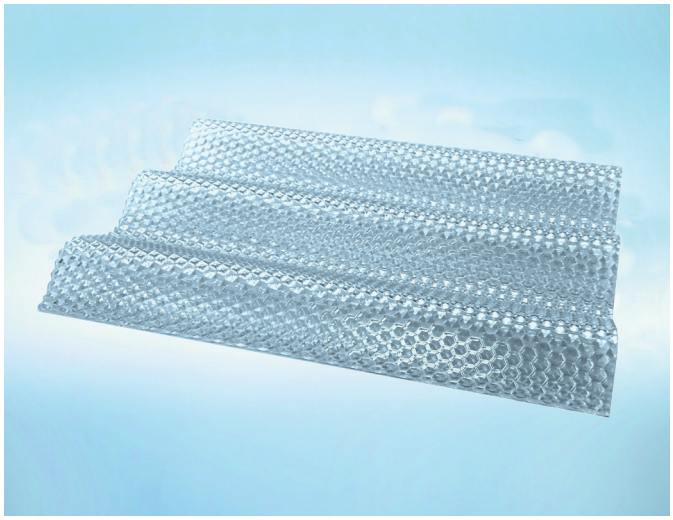

Qualex Wellplatten ULTRA-RESIST

Länge	bis 7000 mm
Breite	1045 mm
Stärke	2.8 mm
Farben	glatt glasklar
	Wabe glasklar
	Wabe rauchbraun
	Wabe anthrazit

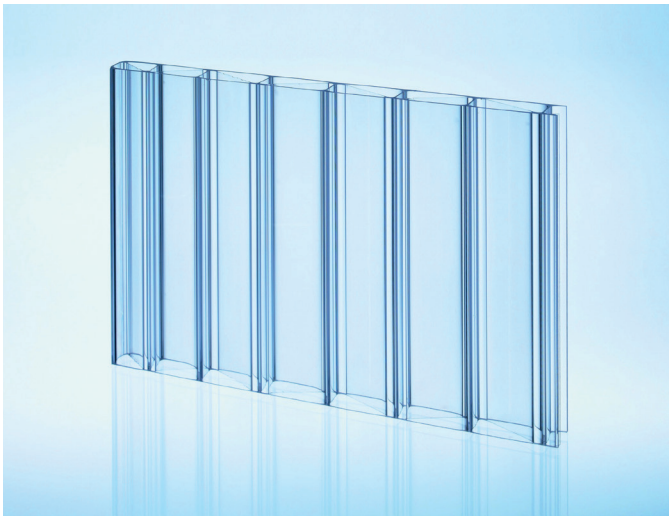

Qualex Stegplatten ULTRA-RESIST

Länge	bis 7000 mm
Breite	bis 1200 mm
Stärke	16 mm
Farben	glasklar
	opal

Eigenschaften

- 10 Jahre uneingeschränkte Garantie auf Hagelschlag (100 % Plattenersatz während der gesamten Garantiezeit)
- transparent, lichtstreuend, bruchsicher
- Tragfähigkeit ermöglicht hohe Spannweiten
- UV-vergütet, witterungsbeständig
- praktisch unzerbrechlich, extrem stabil und biegesteif

Anwendungen

- Pergolaüberdachungen
- Windschutzwände
- Fassadenhüllen
- Lichtbänder
- Abdeckungen jeglicher Art

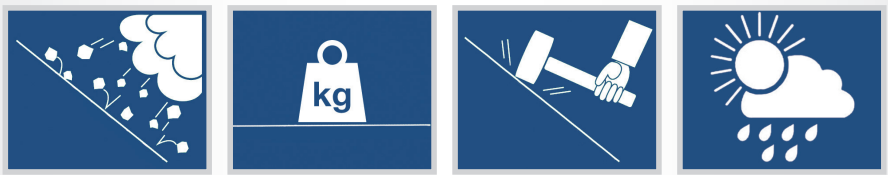

neomat AG, 6215 Beromünster, Telefon 041 932 41 41, Fax 041 932 41 32, info@neomat.ch, www.neomat.ch

neomat®

06.2018 | digital | werbeteam.ch

Die PREMIUM WELLPLATTEN

Qualex Wellplatten ULTRA-RESIST 76/18

Farbe	Brandklasse EN 13501-1	Stärke	Platten-breite	Nutz-breite
		[mm]	[mm]	[mm]
glatt glasklar	E	2,5	1045	981
Wabe glasklar	B-s1,d0	2,8	1045	981
Wabe rauchbraun	B-s1,d0	2,8	1045	981
Wabe anthrazit	B-s1,d0	2,8	1045	981

Statische Angaben

Für Qualex Wellplatten ULTRA-RESIST 76/18 aus Polycarbonat sind bei statisch tragender Unterkonstruktion folgende Unterstützungsabstände[1] in mm (siehe Zeichnung unten Mass L) zu beachten:

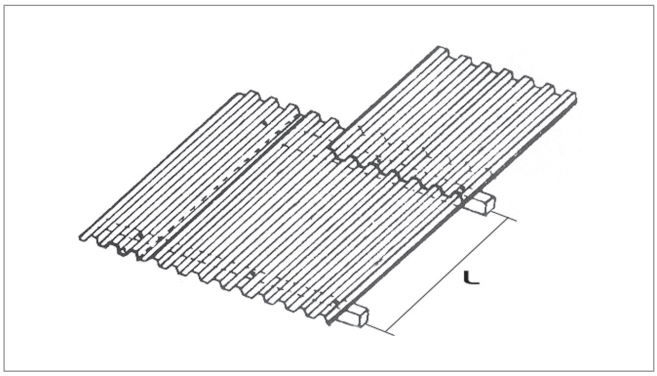

Profil	Belastung [kg/m²]	Mass L [mm]
76/18	75	1200
	100	1000
	125	900
	150	800

[1]Angaben für Mehrfeldverlegung. Bei Einfeldverlegung reduzieren sich die Spannweiten um 25 Prozent.

Die PREMIUM STEGPLATTEN

Qualex Stegplatten 16 mm ULTRA-RESIST 16/32

Farbe	Typ	Lichtdurch-lässigkeit	Brandklasse EN 13501-1	U-Wert	Dicke	Steg-abstand	Breite
		[%]		[W/m²K]	[mm]	[mm]	[mm]
glasklar	16/32	78	B-s1,d0	2,5	16,0	32	1200
opal	16/32	72	B-s1,d0	2,5	16,0	32	1200

Statische Angaben

Für Qualex Stegplatten aus Polycarbonat (Plattendicke 16 mm) sind bei statisch tragender Rundumauflage folgende maximale Unterstützungsabstände[1] in mm (siehe Zeichnung unten Mass L) zu beachten:

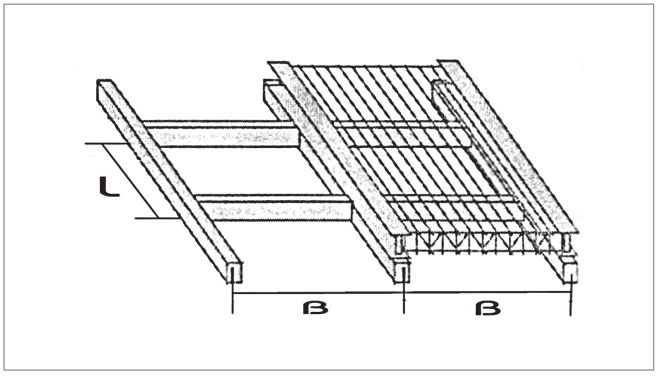

Belastung 75 kg/m²		
	Plattenbreite [mm]	Mass L [mm]
Qualex Stegplatte 16/32	980	6000
	1200	3500

[1]Angaben für den Privatbau. Bei grösseren Projekten bitten wir um Rücksprache für gesonderte Kalkulation.

neomat AG, 6215 Beromünster, Telefon 041 932 41 41, Fax 041 932 41 32, info@neomat.ch, www.neomat.ch